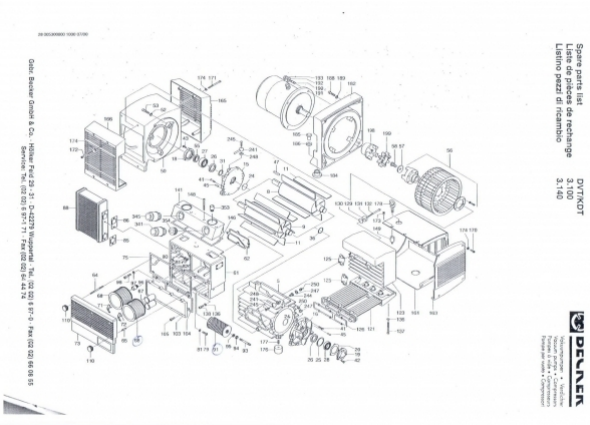

Артикул	1584
Название	Комплект прокладок для компрессора
Английское (немецкое) название	Dichtungssatz
Модель	Becker KDT 3.140
Каталожный номер	54900021300
Производство	Германия
Цена	По запросу
Дата	20.05.2024