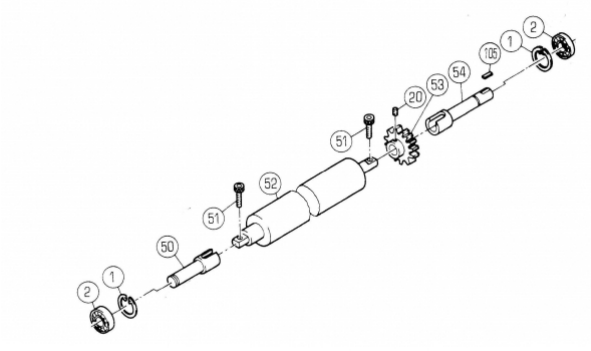

Артикул	3431
Название	Крепление для хромированного вала
Английское (немецкое) название	HOLDER
Модель	Ryobi 524 H
Каталожный номер	5524 53 141-1
Производство	Япония
Цена	По запросу
Дата	19.05.2024