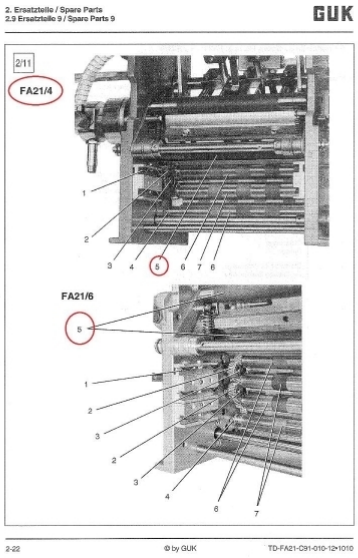

Артикул	3861
Название	Вал
Английское (немецкое) название	Einzugswalze
Модель	GUK FA 21/4 Cartonac
Каталожный номер	21401-0007K
Производство	Германия
Цена	По запросу
Дата	20.05.2024