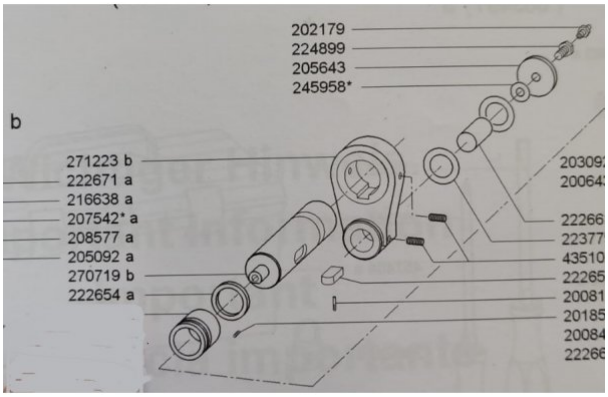

Артикул	5754
Название	Сальник редуктора
Английское (немецкое) название	WELLENDICHTRING
Модель	Polar Polar 78
Каталожный номер	222654
Производство	Германия
Цена	По запросу
Дата	18.05.2024