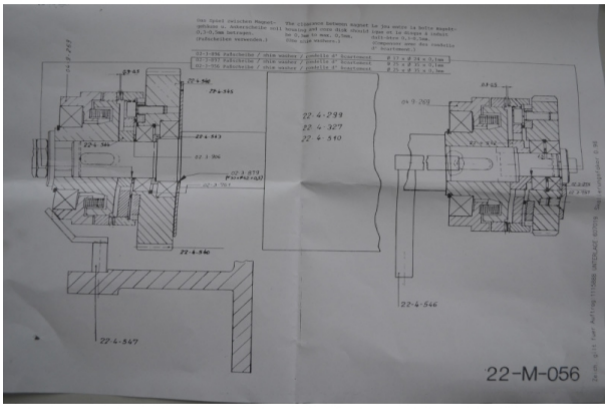

Артикул	2489
Название	МЕХАНИЗМ СОЕДИНЕНИЯ ВСПОМОГАТЕЛЬНОГО ПРИВОДА
Английское (немецкое) название	ZAHNKUPPLUNG HILFSANTRIEB
Модель	Kolbus DA 36
Каталожный номер	00221276
Производство	Германия
Цена	По запросу
Дата	05.05.2024