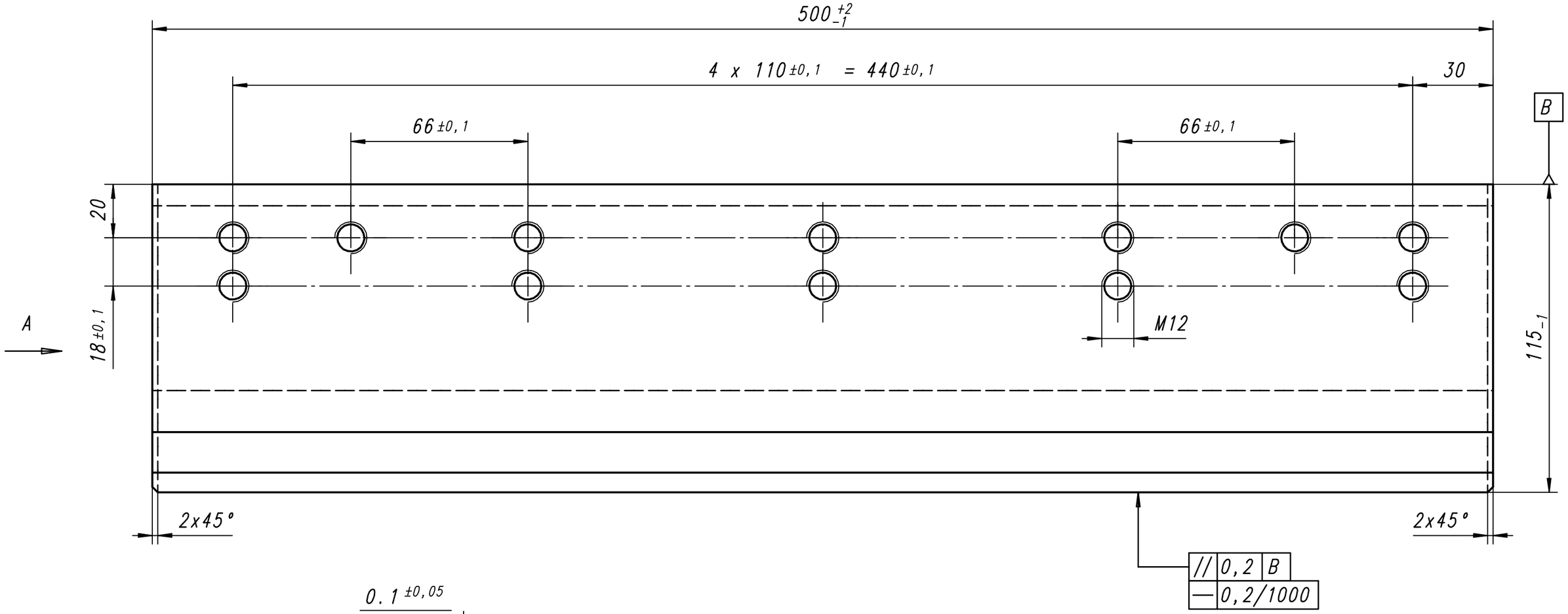

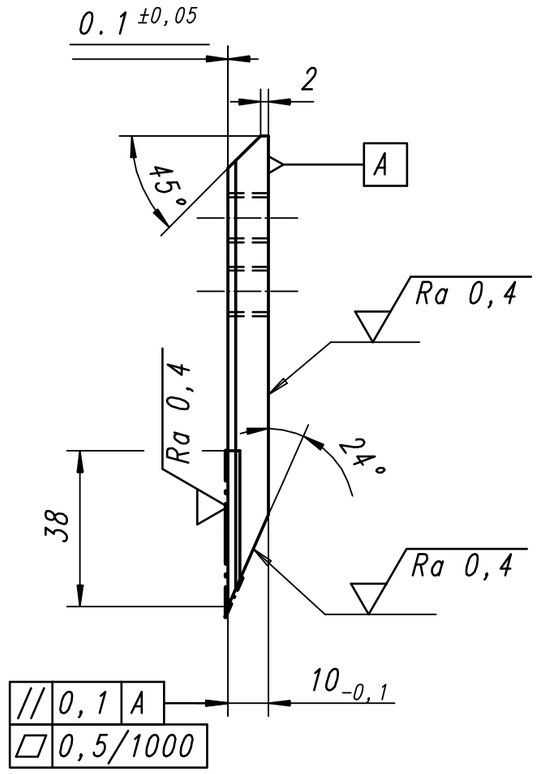

Фронтальный бумагорезальный нож.

Wohlenberg Trim-Tec 45I.